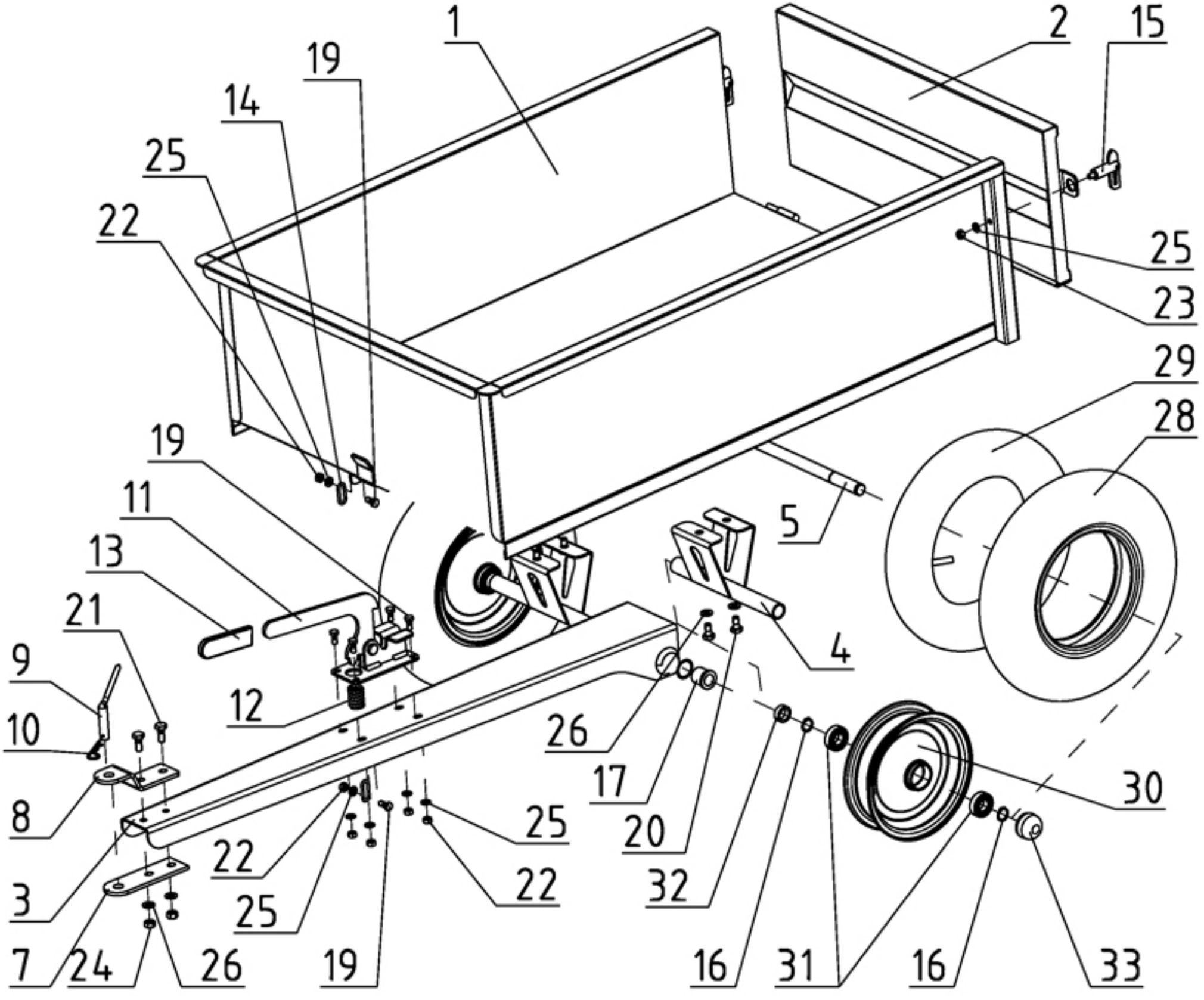
1
2
15
19
14
25
22
25
23
29
28
19
11
13
5
21
9
4
12
10
26
17
30
8
25
20
22
22
32
3
25
7
24
26
19
16
31
16
33